Maniglie a ponte

Alluminio con rivestimento antibatterico

MATERIALE

Alluminio, barra a sezione ovale, con rivestimento resina epossidica antibatterica, colore nero RAL 9005.

ESECUZIONE STANDARD

Fori ciechi filettati.

CARATTERISTICHE E APPLICAZIONI

Le maniglie GN 565-SMA hanno una verniciatura a polvere a base di ioni d'argento molibdato che gli conferisce proprietà antimicrobiche.
Il principio di azione che viene attivato riduce la contaminazione delle superfici entro 24 ore, in modo che alla fine sopravvivano meno dell'1% dei batteri e meno del 5% dei virus.
Sono generalmente impiegate nel settore sanitario, negli edifici pubblici come gli aeroporti, stazioni ferroviarie, stadi ecc.

ESECUZIONI SPECIALI A RICHIESTA

Lunghezze e colori diversi dalle esecuzioni standard.



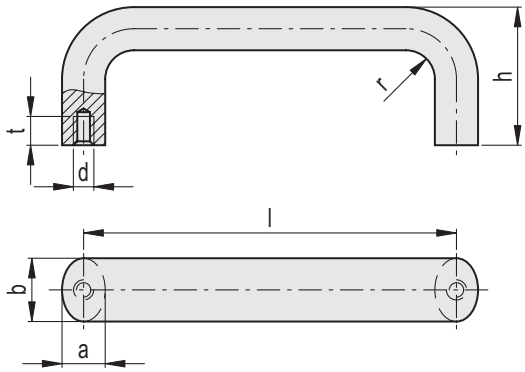

GN 565-SMA

Codice	Descrizione	b	d	$l_{\pm 0.25}$	a	h	t_{min}	r	⚖
GN.64682	GN 565-20-100-SMA	20	M6	100	13	49	10	13	90
GN.64687	GN 565-20-112-SMA	20	M6	112	13	49	10	13	93
GN.64702	GN 565-20-128-SMA	20	M6	128	13	51	10	13	103
GN.64707	GN 565-20-160-SMA	20	M6	160	13	51	10	13	128
GN.64747	GN 565-26-128-SMA	26	M8	128	17	55	12	17	182
GN.64752	GN 565-26-160-SMA	26	M8	160	17	57	12	17	213
GN.64762	GN 565-26-192-SMA	26	M8	192	17	57	12	17	240
GN.64767	GN 565-26-300-SMA	26	M8	300	17	57	12	17	347
GN.70104	GN 565-35-250-SMA	35	M10	250	25	75	15	25	629
GN.70111	GN 565-35-300-SMA	35	M10	300	25	75	15	25	722
GN.70118	GN 565-35-400-SMA	35	M10	400	25	75	15	25	907
GN.70125	GN 565-35-500-SMA	35	M10	500	25	75	15	25	1095

Proprietà dei modelli riservata ai termini di legge. Disegni e immagini non riproducibili se non citando la fonte.